Niko Toegangscontrole - videozender voor koppeling van een externe camera aan het systeem

10-498

4 jaar garantie

Deze videozender zorgt voor de verbinding tussen een externe camera met coaxaansluiting en de bus van het toegangscontrolesysteem. Hij wordt gevoed via de P-ader van de bus. Je kan hem om het even waar gebruiken.

Technische gegevens

Niko Toegangscontrole - videozender voor koppeling van een externe camera aan het systeem voor het koppelen van camera's van andere merken op het videosysteem - beschermingsgraad: IP20, voor inbouw in een inbouwdoos, beschermen tegen vocht - uitgangspositie van het 2-draads videosignaal van -3dB tot 9dB / manueel instelbaar - geïntegreerde voeding van de camera: 12V DC maximum 250mA - ingangsstroom: I(a) = 0,0mA, I(P) = 17mA (in rusttoestand / zonder belasting) - maximale ingangsstroom: I(Pmax) = 300mA - ingangsspanning: 26V DC (vanuit P-ader) - ingangsimpedantie: 75Ohm ongebalanceerd - uitgangsimpedantie: 100Ohm gebalanceerd - toegelaten omgevingstemperatuur: -20 tot 50°C - afmetingen: H 52 x B 52 x D 23mm

- Markering: CE
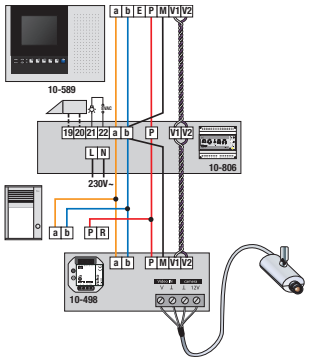
Aansluitschema