niko

Swiss Garde 360 Präsenz EB 16 m

Edition 09-2023
Art.-Nr. 25170

EN Presence detector, 16 m
DE Präsenzmelder, 16 m
FR Détecteur de présence, 16 m
IT Rilevatore di presenza, 16 m
PL Czujnik obecności, 16 m
CZ Čidlo přítomnosti, 16 m

1

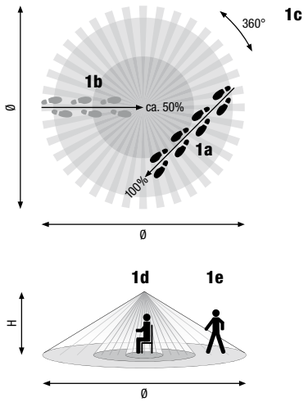

H	Ø*	Ø*
2,0 m	4 m	10 m
2,5 m	5 m	12 m
3,0 m	6 m	14 m
3,5 m	7 m	16 m
4,0 m	8 m	16 m
5,0 m	(8 m)	16 m

2

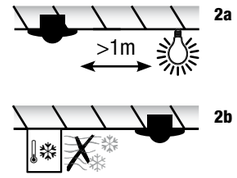

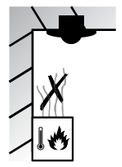

3

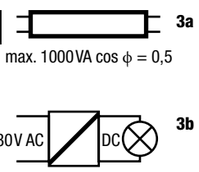

4

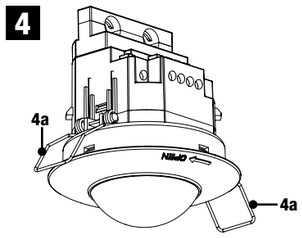

5

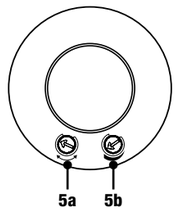

6

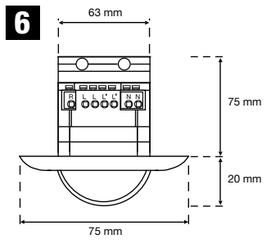

7

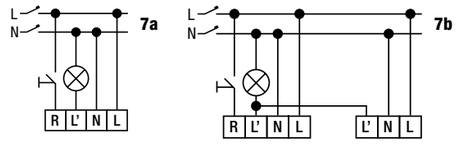

⚠ This product must be secured with a miniature circuit breaker (MCB) of max. 10 A in the electrical cabinet. The MCB rating is limited by national installation rules.

EN Installation instructions

1. Product description
The device detects the movements and presence of persons using three passive infrared sensors (PIR).
It reacts most sensitively to movements which are tangential to the monitored area **(1a)**. Movements directly towards the detector have a reduced sensitivity of approx. - 50% **(1b)**. The detector does not switch until the brightness drops below the set value (twilight threshold). The switching duration is extended as long as movements (entire area **1d**) or the presence of persons (presence area **1e**) are detected. The device detects an increase in daylight after switching on and, if there is sufficient daylight, switches off automatically. Products which are indicated as accessories are not included in the scope of delivery.

2. Application
The detector is suitable for indoor lighting control.
Adhere to the following instructions during installation:
– Install only on stable ceilings.
– Mask moving objects in the monitored area by covering the lens.
– Do not place any lamps below or less than 1 m next to the detector **(2a)**.
– Do not install in direct cold **(2b)** or hot air flows **(2c)**.

3. Safety notes
⚠ **Ensure that the electrical lines are de-energised before installation. Installation is only permitted by electricians in compliance with local legislation.**

4. Installation
The detector is intended for ceiling installation at a height of 2 to 6 m.
The diameter (Ø) of the monitored area depends on the installation height **(1c)**.
Install the detector as follows:
– Easy mounting with spring clips **(4a).**
– Configure device according to **item 7**.

5. Wiring (7)
The electric circuit must be protected with a circuit breaker. The external push-button switches the live wire to the R terminal. Use push-buttons without a pilot lamp and keep wires short.

Live wire	L
Neutral wire	N
Relay switching output	L'
External push-button (optional)	R

6. Connection of loads
High inrush currents reduce the lifetime of the integrated relay considerably. Observe the technical information of the lamp or luminaire manufacturer to avoid overloading the relay **(3a–b)**. To keep the circuit/wiring well-arranged, we recommend switching no more than 5 detectors in parallel. If there is an above-average number of switching cycles or in case of increased loads, we recommend switching the load via an external contactor. If electronic ballasts are used, we recommend that their number be limited to 20 per switching output.

7. Configuration
The detector is ready for operation about 1 minute after mains connection. Parameter changes must be made during operation either by adjusting the device's potentiometers or using the remote control (accessory).
TIME: TIME determines the delay time after the last movement **(5b)**. If the relay output is wired to an automatic staircase switch, set to pulse mode (⎍).
Twilight threshold: LUX gradually sets the trigger threshold of the twilight sensor between ☽ night mode **(5a)**.
Detection range: SENS sets the detection range of the PIR sensor. This is only possible via the remote control (accessory). This setting allows sensitivity to be adjusted if the device is oversensitive.

8. Display
The following conditions are shown by an LED indicator. Adjust the device's potentiometers or using the remote control (accessory) to change parameters. The detector briefly switches off the relay output during parameter changes.

Status	LED indicator	Duration
Start-up	▌▌▌▌▌▌▌▌▌▌▌	approx. 1 min, short flashes
Parameter change	▌▌▌	3 x short flashes
Motion detection	■	1 x long flash

9. Troubleshooting

Current-using equipment does not switch:
– Twilight threshold too high
– Check the lamp / fuse protection

Switching output switches too frequently:
– Reduce detection range / Check detection area for source of fault
– Cover the lens
– Twilight threshold too low

10. Technical data

Supply voltage	230 V ~ 50 Hz
Circuit breaker	maximum MCB rating 10 A*
Relay switching power	max. 2300 W, 10 A resistive max. 1150 VA, 5 A inductive LED 350 W
Detection area	360°
Detection range	Ø 6 m presence, approx. Ø 14 m for 3 m height
Lux level control	5–2000 lx
Timer control	Impulse, approx. 10 s to 20 min
Protection type	IP20
Temperature range	-20 °C to +40 °C
Installation height	2–6 m
Dimensions	Ø 75x20 mm (visible dimensions)

* The MCB rating is limited by national installation rules.

DE Installationsanleitung

1. Produktbeschreibung
Der Melder erkennt Personenbewegungen und Personenanwesenheit mittels Passiv-Infrarot-Sensor (PIR).
Er reagiert am empfindlichsten bei Bewegungen, die tangential zum überwachten Bereich verlaufen **(1a)**.
Bewegungen, die direkt auf den Melder erfolgen, haben eine reduzierte Empfindlichkeit von ca. -50% **(1b)**.
Der Melder schaltet erst, wenn der eingestellte Helligkeitswert (Dämmerungsschwelle) unterschritten ist.
Die Schaltdauer wird verlängert, solange Personenbewegungen (gesamter Bereich **1d**) oder Personenanwesenheit (Präsenzbereich **1e**) detektiert werden. Der Melder detektiert die Zunahme des Tageslichts nach dem Einschalten und schaltet bei genügend Tageslicht automatisch aus. Produkte, die als Zubehör erwähnt werden, sind nicht im Lieferumfang enthalten.

2. Anwendung
Der Melder ist für den Innenbereich zur Steuerung von Leuchten geeignet.
Bei der Installation beachten:
– Nur an stabilen Decken montieren.
– Bewegliche Gegenstände im überwachten Bereich durch Abkleben der Linse ausblenden.
– Keine Leuchten unterhalb oder weniger als 1 m neben dem Melder platzieren **(2a)**.
– Nicht in direkten Kälte- **(2b)** oder Wärmeluftstrom **(2c)** montieren.

3. Sicherheitshinweise
⚠ **Vor der Installation prüfen, dass die elektrischen Leitungen spannungsfrei sind.**
Die Installation darf nur durch Elektrofachpersonal unter Einhaltung der landesüblichen Vorschriften erfolgen.

4. Montage
Der Melder ist für eine Deckenmontage von 2 bis 6 m Höhe vorgesehen.
Der Durchmesser Ø des überwachten Bereichs ist abhängig von der Montagehöhe **(1c)**.
Zur Montage:
– Einfache Montage mit Federklemmen **(4a)**.
– Konfiguration gemäss **Punkt 7** durchführen.

5. Verdrahtung (7)
Der Stromkreis muss mit einem Leistungsschutzschalter abgesichert sein. Der externe Taster schaltet den stromführenden Leiter zum R-Eingang. Impulstaster ohne Glimmlampe verwenden und Leitungen kurz halten.

Stromführender Leiter	L
Neutralleiter	N
Schaltausgang Relais	L'
Externer Taster (optional)	R

6. Anschluss von Verbrauchern
Hohe Einschaltströme verkürzen die Lebendsauer des im Melder integrierten Relais. Beachten Sie die technischen Angaben des Leuchten- bzw. Leuchtmittelherstellers, damit das Relais nicht überbelastet wird **(3a–b)**. Um den Schaltkreis übersichtlich zu halten, empfehlen wir, maximal 5 Melder parallel zu schalten. Bei überdurchschnittlich häufigen Schaltzyklen oder bei erhöhten Lasten empfehlen wir, die Last über ein externes Relais / einen externen Lastschutzschalter zu schalten. Beim Einsatz von Vorschaltgeräten empfehlen wir, die Anzahl auf 20 Stück pro Ausgang zu begrenzen.

7. Konfiguration
Der Melder ist ca. 1 Minute nach dem Anschluss ans Stromnetz betriebsbereit.
Parameteränderungen müssen im Betrieb erfolgen: Die Parameter werden direkt an den Reglern am Melder oder über die Fernbedienung (Zubehör) eingestellt. Der Programmiermodus muss dazu am Melder aktiviert sein.
ZEIT: Mit TIME wird die Nachlaufzeit nach der letzten Bewegung bestimmt **(5b)**. Ist der Relaisausgang auf einen Lichtautomaten verdrahtet, muss der TIME-Regler auf Impuls (⎍) gesetzt werden.
Dämmerungsschwelle: Mit LUX wird die Ansprechschwelle des Dämmerungssensors stufenlos zwischen ☀ Tagbetrieb und ☽ Nachtberieb eingestellt **(5a)**.
Reichweite: Mit SENS wird die Reichweite eingestellt. Nur über P-IR Handsender einstellbar. Ist der Melder zu empfindlich, so kann mit dieser Einstellung die Sensibilität des Melders justiert werden.

8. Anzeige
Die folgenden Zustände werden mittels LED angezeigt. Parameteränderungen können an den Drehreglern oder über die Fernbedienung (Zubehör) erfolgen. Bei Übernahme der Parameter schaltet der Melder den Relaisausgang kurzzeitig aus.

Zustand	Anzeige LED	Dauer
Aufstarten	▌▌▌▌▌▌▌▌▌▌▌	ca. 1 min, kurz blinken
Parameteränderung	▌▌▌	3x kurz blinken
Bewegungsdetektion	■	1x lang blinken

9. Störungsbeseitigung

Verbraucher schaltet nicht:
– Dämmerungsschwelle zu hoch
– Leuchte / Sicherung prüfen

Schaltausgang schaltet zu häufig:
– Reichweite reduzieren / Erfassungsbereich auf Fehlerquellen überprüfen
– Linse abkleben
– Dämmerungsschwelle zu niedrig

10. Technische Daten

Nennspannung	230 V ~ 50 Hz
Leistungsschalter	maximaler MCB-Wert 10 A*
Schaltleistung Relais	max. 2300 W, 10 A ohmisch max. 1150 VA, 5 A induktiv 350 W LED
Erfassungsbereich	360°
Reichweite	Ø 6 m Präsenz, ca. Ø 14 m bei 3 m Höhe
Dämmerungsregler	5–2000 lx
Zeitregler	Impuls ca. 10 s bis 20 min
Schutzart	IP20
Temperaturbereich	-20 bis +40 °C
Montagehöhe	2–6 m
Masse	Ø 75x20 mm (Sichtmass)

* Der MCB-Wert ist durch nationale Installationsvorschriften begrenzt.

FR Notice d'installation

1. Description du produit
Le détecteur identifie les mouvements et la présence de personnes par un capteur infrarouge passif (PIR).
Sa sensibilité est optimale en cas de mouvements tangents par rapport à la zone surveillée **(1a)**.
Les mouvements directement en direction du détecteur bénéficient d'une sensibilité réduite d'env. -50% **(1b)**.
Le détecteur se déclenche uniquement lorsque la luminosité est inférieure aux valeurs paramétrées (seuil crépusculaire). La durée d'allumage est prolongée tant que des mouvements de personnes (toute la zone **1d**) ou la présence de personnes (zone de présence **1e**) sont détectés. Après sa mise en route, le détecteur contrôle l'augmentation de la luminosité et se coupe automatiquement dès que la luminosité est suffisante. Les produits appartenant aux accessoires ne font pas partie du contenu de la livraison.

2. Application
Le détecteur convient pour la commande de l'éclairage en intérieur.
Pour l'installation, respecter les points suivants:
– Monter uniquement dans des plafonds solides.
– Cacher les mouvements indésirables dans la zone surveillée à l'aide de masques sur la lentille.
– Ne pas installer un éclairage sous le détecteur ou à une distance inférieure à 1 m **(2a)**.
– Ne pas monter directement dans des courants d'air froid **(2b)** ou chaud **(2c)**.

3. Consignes de sécurité
⚠ **Avant l'installation, vérifier la mise hors tension des câbles. L'installation doit exclusivement être effectuée par des électriciens spécialisés dans le respect des normes nationales.**

4. Montage
Le détecteur est prévu pour un montage en plafond, à une hauteur de 2 à 6 m.
Le diamètre Ø de la zone à surveiller dépend de la hauteur de montage **(1c)**.
Pour le montage:
– Montage simple avec des crochets à ressort **(4a)**.
– Suivre la configuration selon le **point 7**.

5. Câblage (7)
Le circuit électrique doit être protégé par un disjoncteur. Le bouton poussoir externe commute la phase sur l'entrée R. Utiliser un bouton poussoir à impulsions sans témoin lumineux et limiter la longueur du câblage.

Phase	L
Neutre	N
Sortie de commutation de relais	L'
Bouton poussoir externe (en option)	R

6. Raccordement de charges
Des courants de démarrage élevés limitent la durée de vie du relais intégré au détecteur. Respecter les caractéristiques techniques fournies par le fabricant d'ampoules et de luminaires, afin de ne pas surcharger le relais **(3a–b)**. Pour préserver la clarté du circuit de commutation, nous recommandons de limiter à 5 le nombre de détecteurs raccordés en parallèle. Si la fréquence des cycles de commutation est supérieure à la moyenne ou en cas de charge élevée, nous recommandons de raccorder la charge au travers d'une minuterie / d'un relais de puissance externe. Pour l'emploi de ballasts, nous recommandons de limiter leur nombre à 20 par sortie.

7. Configuration
Le détecteur est prêt à fonctionner env. 1 minute après son raccordement sur le secteur.
Les modifications des paramètres doivent être effectuées lorsque l'appareil est en fonctionnement: pour la configuration des paramètres, il convient d'utiliser directement les potentiomètres sur le détecteur ou la télécommande (accessoires). Pour cela, le mode programmation doit être activé sur le détecteur.
TEMPS: TIME permet d'ajuster la durée d'allumage après le dernier mouvement détecté **(5b)**. Si la sortie du relais est raccordée à une minuterie d'éclairage, la fonction TIME doit être en mode Impulsion (⎍).
Seuil crépusculaire: LUX permet d'ajuster en continu le seuil de réponse du capteur crépusculaire entre le ☀ fonctionnement de journée et le ☽ fonctionnement de nuit **(5a)**.
Portée: SENS permet de régler la portée de détection. Configurable uniquement avec la télécommande P-IR. Si le détecteur est trop sensible, ce paramètre permet d'ajuster la sensibilité du détecteur.

8. Affichage
Les états de fonctionnement suivants sont présentés à l'aide de voyants à LED. Les paramètres peuvent être modifiés depuis les commutateurs rotatifs ou avec la télécommande (en accessoire). Lorsqu'il prend les paramètres en compte, le détecteur coupe brièvement la sortie de relais.

État	Affichage LED	Durée
Démarrage	▌▌▌▌▌▌▌▌▌▌▌	env. 1 min, clignote rapidement
Modification des paramètres	▌▌▌	clignote rapidement 3 x
Détection de mouvement	■	clignote longuement 1 x

9. Correction des pannes

L'appareil ne se met pas en route:
– Seuil crépusculaire trop élevé
– Contrôler l'appareil d'éclairage / le fusible

La sortie de commutation s'allume trop fréquemment:
– Réduire la portée / Contrôler la présence de sources parasites dans la zone de détection
– Coller du ruban adhésif sur la lentille
– Seuil crépusculaire trop bas

10. Caractéristiques techniques

Tension nominale	230 V ~ 50 Hz
Disjoncteur	calibre maximum du disjoncteur miniature 10 A*
Puissance de commutation du relais	max. 2300 W, 10 A ohmique max. 1150 VA, 5 A inductif LED 350 W
Zone de détection	360°
Portée	Présence Ø 6 m, env. Ø 14 m à une hauteur de 3 m
Réglage crépusculaire	5–2000 lx
Temporisation	Impulsions, env. 10 s jusqu'à 20 min
Type de protection	IP20
Température d'utilisation	-20 à +40 °C
Hauteur de montage	2–6 m
Dimensions	Ø 75 x 20 mm (partie visible)

* Le calibre du disjoncteur miniature est limité par les règles nationales en matière d'installation.

IT Istruzioni per l'installazione

1. Descrizione del prodotto
Il dispositivo rileva i movimenti e la presenza di persone attraverso un sensore a infrarossi passivo (PIR).
La sensibilità massima si registra in presenza di movimenti tangenziali rispetto all'area monitorata **(1a)**.
La sensibilità ai movimenti in direzione del rilevatore è ridotta di circa il 50% **(1b)**. Il rilevatore si attiva solo quando la luminosità è inferiore al valore impostato (soglia crepuscolare). La durata di attivazione viene prolungata per il tempo in cui vengono rilevati movimenti di persone (intera area **1d**) o la presenza di persone (area di presenza **1e**). Dopo l'attivazione il dispositivo rileva l'aumento della luce diurna e,quando questa è sufficiente, si disattiva automaticamente. I prodotti menzionati come accessori non sono compresi nel kit di base.

2. Applicazione
Il rilevatore è progettato per la gestione delle luci in ambienti interni.
Osservazioni per l'installazione:
– montare solo su soffitti stabili;
– nascondere gli oggetti mobili nell'area monitorata coprendo la parte di lente interessata con il nastro adesivo;
– non collocare alcuna luce sotto il rilevatore o a una distanza inferiore a 1 m dallo stesso **(2a)**;
– non esporre il rilevatore a flussi diretti di aria fredda **(2b)** o calda **(2c)**.

3. Indicazioni di sicurezza
⚠ **Prima dell'installazione verificare che i cavi elettrici siano privi di tensioni. L'installazione è consentita solo ad elettricisti specializzati nel rispetto delle comuni disposizioni nazionali.**

4. Montaggio
Il rilevatore è progettato per essere montato al soffitto a un'altezza compresa tra 2 e 6 m.
Il diametro Ø dell'area monitorata dipende dall'altezza di montaggio **(1c)**.
Per il montaggio:
– semplice fissaggio con clip a molla **(4a)**;
– effettuare la configurazione in base al **punto 7**.

5. Cablaggio (7)
Il circuito elettrico deve essere protetto con un interruttore magnetotermico. Il tasto esterno attiva il cavo sotto tensione sull'ingresso R. Non utilizzare il pulsante a impulso per lampade a bagliore, mantenere i cavi più corti possibile.

Cavo sotto tensione	L
Cavo neutro	N
Uscita di commutazione relè	L'
Tasto esterno (optional)	R

6. Collegamento delle utenze
Correnti di attivazione elevate riducono la durata del relè integrato nel rilevatore. Per non sovraccaricare il relè, rispettare le specifiche tecniche del produttore delle luci o delle lampade **(3a–b)**. Per una chiara lettura del circuito di commutazione, si consiglia di commutre in parallelo al massimo 5 rilevatori. In caso di cicli di accensione superiori alla media o di carichi eccessivi, si raccomanda di commutare il carico tramite un relè/interruttore automatico esterno. Se si utilizza il ballast, si consiglia di non superare 20 pezzi per uscita.

7. Configurazione
Il rilevatore può essere messo in funzione dopo circa 1 minuto dal collegamento alla rete elettrica.
Per modificare i parametri, il dispositivo deve essere in funzione. I parametri possono essere impostati direttamente sui regolatori del rilevatore oppure attraverso il telecomando (accessorio). A tal fine sul rilevatore deve essere attivata la modalità di programmazione.
Tempo: con TIME viene determinata la durata di funzionamento dall'ultimo movimento **(5b)**. Se l'uscita relè è cablata su un temporizzatore luce scale, il regolatore TIME deve essere impostato su «impulso» (⎍).
Soglia crepuscolare: con LUX la soglia di risposta del sensore crepuscolare è regolabile in modo continuo tra ☀ funzionamento diurno e ☽ funzionamento notturno **(5a)**.
Campo di rilevamento: con SENS viene impostato il campo di rilevamento attraverso il trasmettitore manuale PIR. Con questa impostazione è possibile regolare la sensibilità del rilevatore di movimento/presenza, qualora sia troppo elevata.

8. Indicazione
Gli stati elencati in seguito vengono segnalati mediante LED. Le modifiche dei parametri possono essere effettuate tramite gli regolatori girevoli oppure il telecomando (accessorio). A ogni modifica il rilevatore disattiva per breve tempo l'uscita relè.

Stato	Indicazione LED	Durata
Avvio	▌▌▌▌▌▌▌▌▌▌▌	ca. 1 min, lampeggio breve
Modifica parametri	▌▌▌	3 lampeggi brevi
Rilevamento movimento	■	1 lampeggio lungo

9. Eliminazione dei guasti

L'utenza non si attiva:
– Soglia crepuscolare troppo alta
– Controllare luce / fusibile

L'uscita di commutazione si attiva con una frequenza troppo alta:
– Ridurre il campo di rilevamento / verificare l'eventuale presenza di fonti di errore nel raggio di azione
– Mascherare la lente
– Soglia crepuscolare troppo bassa

10. Dati tecnici

Tensione nominale	230 V ~ 50 Hz
Interruttore di circuito	valore massimo MCB 10 A*
Potenza di apertura relè	max. 2300 W, 10 A carico resistivo max. 1150 VA, 5 A carico induttivo LED 350 W
Raggio di azione	360°
Campo di rilevazione	Ø 6 m presenza, ca. Ø 14 m a un'altezza di 3 m
Regulatore crepuscolare	5–2000 lx
Impostazione tempo	Impulso da 10 s a 20 min
Tipo di protezione	IP20
Range di temperatura	da -20 a +40 °C
Altezza di montaggio	2–6 m
Dimensioni	Ø 75x20 mm (parte visibile)

* Il valore dell'interruttore magnetotermico è limitato dalle norme di installazione nazionali.

niko

Swiss Garde 360 Präsenz EB 16 m

Edition 05-2021
Art.-Nr. 25170

EN Presence detector, 16 m
DE Präsenzmelder, 16 m
FR Détecteur de présence, 16 m
IT Rilevatore di presenza, 16 m
PL Czujnik obecności, 16 m
CZ Čidlo přítomnosti, 16 m

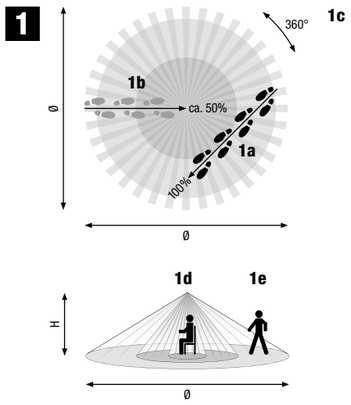

H	Ø*	Ø*
2,0 m	4 m	10 m
2,5 m	5 m	12 m
3,0 m	6 m	14 m
3,5 m	7 m	16 m
4,0 m	8 m	16 m
5,0 m	(8 m)	16 m

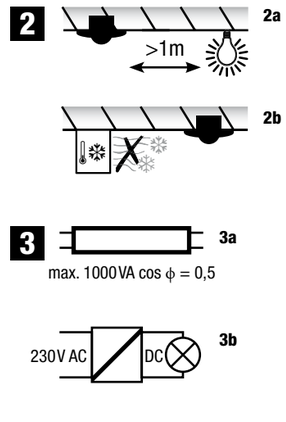

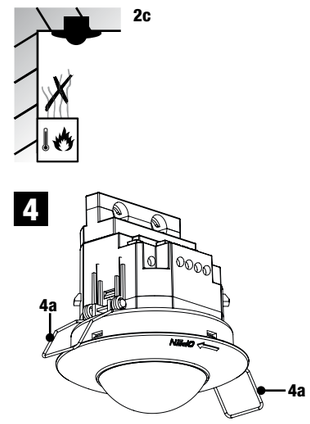

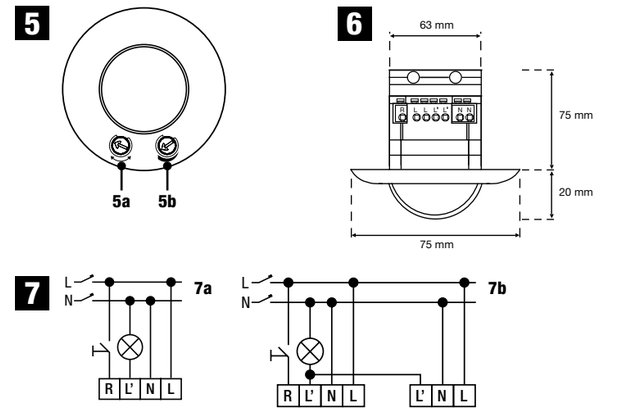

PL Instrukcja instalacji

1. Opis produktu
Czujnik wykrywa ruchy ludzi i ich obecność w pomieszczeniu dzięki pasywnej czujce podczerwieni (PIR).
Czujnik jest najbardziej czuły na ruchy przebiegające po stycznej do monitorowanego obszaru **(1a)**.
Ruchy przebiegające bezpośrednio w kierunku czujnika są wykrywane z czułością niższą o ok. -50 % **(1b)**.
Czujnik uruchomi się dopiero wtedy, gdy jasność będzie niższa od ustawionej wartości (próg zmierzchowy).
Czas przełączania jest wydłużany na okres, przez który jest wykrywany ruch ludzi (cały obszar **1d**) lub obecność ludzi (strefa obecności **1e**). Czujnik wykrywa wzrost światła dziennego po włączeniu i automatycznie wyłącza, gdy światło dzienne jest wystarczające. Produkty wymienione jako akcesoria nie są objęte zakresem dostawy.

2. Zastosowanie
Czujnik jest przeznaczony do sterowania oświetleniem wewnątrz pomieszczeń.
Podczas instalacji pamiętać:
– przeprowadzać montaż tylko na stabilnych sufitach
– poprzez zaklejenie soczewki ukryć ruchome przedmioty w monitorowanym obszarze
– nie umieszczać źródeł światła pod czujnikiem ani w odległości mniejszej niż 1 m od czujnika **(2a)**
– nie montować w miejscu bezpośrednio narażonym na strumień zimnego **(2b)** lub ciepłego powietrza **(2c)**

3. Wskazówki bezpieczeństwa
Przed rozpoczęciem instalacji upewnić się, że przewody elektryczne nie są pod napięciem.
Instalacji może dokonywać wyłącznie wykwalifikowany elektryk, przy przestrzeganiu obowiązujących w danym kraju przepisów.

4. Montaż
Czujnik przeznaczony jest do montażu sufitowego na wysokości 2 do 6 m.
Średnica Ø monitorowanego obszaru zależy od wysokości montażu **(1c)**.
Informacje na temat montażu:
– prosty montaż przy użyciu zacisków sprężynowych **(4a)**
– przeprowadzić konfigurację wg **punktu 7**

5. Okablowanie (7)
Obwód prądowy musi być zabezpieczony wyłącznikiem instalacyjnym. Przycisk zewnętrzny przełącza przewód pod napięciem na wejście R. Zastosować przycisk impulsowy bez lampki neonowej, przewody powinny być krótkie.

Przewód pod napięciem	L
Przewód zerowy	N
Wyjście załączające przekaźnika	L'
Przycisk zewnętrzny (opcjonalnie)	R

6. Podłączenie odbiorników
Wysokie prądy załączeniowe skracają żywotność przekaźnika zintegrowanego w czujniku. Przestrzegać danych technicznych producenta lamp i urządzeń oświetleniowych, aby nie dopuścić do przeciążenia przekaźnika **(3a–b)**.
W celu zapewnienia przejrzystości układu przełączającego, zalecamy równoległe załączanie maks. 5 czujników. W przypadku nieprzeciętnie wysokiej liczby cykli łączeniowych lub większych obciążeń, zalecamy załączanie obciążenia za pomocą zewnętrznego przekaźnika / zewnętrznego wyłącznika ochronnego mocy. W przypadku stosowania stateczników zalecamy ograniczenie ich liczby do 20 sztuk na wyjście.

7. Konfiguracja
Po upływie ok. 1 minuty od momentu podłączenia do prądu czujnik jest gotowy do pracy.
Zmiany parametrów dokonywane są w czasie pracy: Parametry ustawia się bezpośrednio na regulatorach czujnika lub za pomocą pilota zdalnego sterowania (akcesoria). W tym celu należy dezaktywować na czujniku tryb programowania.
CZAS: Funkcja TIME służy do określania czasu opóźnienia liczonego od ostatniego ruchu **(5b)**. Jeśli wyjście przekaźnika jest połączone z automatycznym wyłącznikiem światła, należy ustawić regulator TIME na impuls (⎍).
Próg zmierzchowy: Funkcja LUX umożliwia bezstopniową regulację progu załączenia czujnika zmierzchu między ✺ trybem dziennym a ❯ trybem nocnym **(5a).**
Zasięg detekcji: Funkcja SENS umożliwia regulację zasięgu detekcji. Ustawienie możliwe jedynie przy użyciu pilota P-IR. Jeśli czujnik jest zbyt czuły, to w tym ustawieniu można wyregulować jego czułość.

8. Wyświetlanie
Podane stany wyświetlane są za pomocą diod LED. Zmiany parametrów mogą być dokonywane za pomocą przełączników obrotowych lub pilota zdalnego sterowania (akcesoria). Przy przejmowaniu parametrów czujnik na krótko wyłączy wyjście przekaźnika.

Stan	Wskazanie LED	Czas trwania
Uruchomienie	▌▌▌▌▌▌▌▌▌▌	ok. 1 min, krótkie miganie
Zmiana parametrów	▌▌▌	3x długie miganie
Detekcja ruchu	■	1x długie miganie

9. Usuwanie zakłóceń

Odbiornik nie przełącza się:
– Zbyt wysoki próg zmierzchowy
– Sprawdzić lampkę / bezpiecznik

Wyjście załączające uruchamia się zbyt często:
– Zmniejszyć zakres detekcji / sprawdzić obszar detekcji pod kątem źródeł błędów
– Odkleić soczewkę
– Zbyt niski próg zmierzchowy

10. Dane techniczne

Napięcie znamionowe	230 V ~ 50 Hz
Wyłącznik obwodu	maksymalna wartość znamionowa MCB 10 A*
Moc załączania przekaźnika	maks. 2300 W, 10 A , obciążenie omowe maks. 1150 VA, 5 A, obciążenie indukcyjne LED 350 W
Obszar detekcji	360°
Zakres detekcji	Ø 6 m obecność, ok. Ø 14 m przy wysokości 3 m
Regulator zmierzchowy	5-2000 lx
Ustawienie czasu	Impuls ok. 10 s do 20 min
Stopień ochrony	IP20
Zakres temperatur	-20 do +40 °C
Wysokość montażu	2–6 m
Wymiary	Ø 75x20 mm (wymiar widoczny)

* Wartość MCB jest ograniczona przez krajowe przepisy dotyczące instalacji.

CZ Návod k instalaci

1. Popis výrobku
Čidlo rozpozná pohyby a přítomnost osob prostřednictvím pasivního infračerveného senzoru (PIR). Nejcitlivěji reaguje při pohybech, které probíhají tangenciálně ke sledované oblasti (1a). Pohyby, které probíhají přímo k čidlu, mají sníženou citlivost cca o 50 % (1b). Čidlo se spustí až při poklesu pod nastavenou hodnotu intenzity světla (práh soumraku). Doba spuštění se prodlužuje, dokud jsou detekovány pohyby osob (celá oblast 1d) nebo přítomnost osob (oblast přítomnosti 1e). Čidlo po spuštění detekuje zvýšení intenzity denního světla a při dostatečném denním světle se automaticky vypne. Výrobky, které jsou zmíněny jako příslušenství, nejsou obsahem dodávky.

2. Použití
Čidlo je vhodné pro použití v interiéru k ovládání svítidel.
Při instalaci dodržujte následující pokyny:
– Montáž provádějte na stabilní stropy.
– Vliv pohyblivých předmětů ve sledované oblasti potlačte zakrytím čočky pomocí lepicí pásky.
– Pod čidlo ani vedle něj neumísťujte svítidla ve vzdálenosti kratší než 1 m **(2a)**.
– Montáž neprovádějte v oblasti přímého proudění chladného **(2b)** nebo teplého vzduchu **(2c)**.

3. Bezpečnostní pokyny
Před instalací zkontrolujte, zda jsou elektrická vedení bez napětí.
Instalaci může provádět pouze odborně způsobilá osoba s kvalifikací v oboru elektro, je nutné dbát místně platných předpisů.

4. Montáž
Čidlo je určeno pro montáž do dutého stropu ve výšce od 2 do 6 metrů.
Průměr Ø sledované oblasti závisí na výšce montáže **(1c)**.
Postup montáže:
– Jednoduchá montáž s pružinovými svorkami **(4a)**
– Proveďte konfiguraci podle **bodu 7**.

5. Zapojení (7)
Elektrický obvod musí být jištěný jističem vedení. Volitelné externí spínací tlačítko připojte na vstup R. Použijte impulzní tlačítko bez doutnavky a udržujte vedení krátká.

Vodič, kterým protéká elektrický proud	L
Nulový vodič	N
Spínací výstup relé	L'
Externí tlačítko (volitelné)	R

6. Připojení spotřebičů
Vysoké spínací proudy zkracují životnost relé integrovaného v čidle. Dbejte technických údajů výrobce svítidel resp. osvětlovacích prostředků, aby nedocházelo k přetěžování relé (3a–b). K udržení přehlednosti spínacího obvodu doporučujeme paralelně zapojovat maximálně 5 čidel. V případě nadprůměrně častých spínacích cyklů nebo při zvýšeném zatížení doporučujeme zátěž spínat přes externí relé / externí výkonový spínač.

7. Konfigurace
Čidlo je připraveno k provozu cca 1 minutu po připojení k elektrické síti.
Změny parametrů je nutné provádět za provozu: Parametry se nastavují přímo na regulátorech na čidle nebo prostřednictvím dálkového ovládání (příslušenství). K tomu musí být na čidle aktivovaný režim programování.
ČAS: Pomocí TIME se určuje doba doběhu po posledním pohybu (5b). Pokud je reléový výstup propojený se světelným automatem, musí být regulátor TIME nastaven na impulz (⎍).
Práh soumraku: Pomocí LUX se plynule nastavuje práh rozlišitelnosti soumrakového senzoru mezi ✺ denním provozem a ❯ nočním provozem (5a).
Dosah: Pomocí SENS se nastavuje dosah. Lze jej nastavit pouze prostřednictvím ručního vysílače P-IR. Pokud je spínání příliš časté, pomocí tohoto nastavení je možné seřídit citlivost čidla pohybu.

8. Indikace
Následující stavy jsou indikovány prostřednictvím světelné diody. Změny parametrů lze provádět pomocí otočných regulátorů nebo dálkového ovládání (příslušenství). Při přijímání parametrů čidlo krátkodobě vypne reléový výstup.

Stav	Indikace světelné diody	Doba trvání
Spouštění	▌▌▌▌▌▌▌▌▌▌	cca 1 min, krátce zabliká
Změna parametru	▌▌▌	3x krátce zabliká
Detekce pohybu	■	1x dlouze zabliká

9. Odstraňování poruch

Spotřebič nespíná:
– Příliš vysoká práh soumraku
– Kontrola svítidel / pojistky

Spínací výstup spíná příliš často:
– Snížení dosahu / Kontrola příčin závady v rozsahu akčního rádiusu
– Zakryti čočky pomocí lepicí pásky
– Příliš nízký práh soumraku

10. Technické údaje

Jmenovité napětí	230 V ~ 50 Hz
Jistič	maximální jmenovitý proud MCB 10A*
Spínací výkon relé	max. 2300 W, 10 A ohmický max. 1150 VA, 5 A indukční LED 350 W
Akční rádius	360°
Dosah	Ø přítomnost 6 m, cca Ø 14 m při výšce 3 m
Soumrakový regulátor	5–2000 lx
Nastavení času	impulz cca 10 s až 20 min
Stupeň ochrany	IP20
Teplotní rozsah	-20 až +40 °C
Montážní výška	2–6 m
Rozměry	Ø 75x20 mm (viditelný rozměr)

* Hodnota MCB je omezena národními instalačními předpisy.

EN Warnings regarding installation

The installation of products that will permanently be part of the electrical installation and which include dangerous voltages, should be carried out by a qualified installer and in accordance with the applicable regulations. This user manual must be presented to the user. It should be included in the electrical installation file and it should be passed on to any new owners. Additional copies are available on the Niko website or via Niko customer services.

FR Mises en garde relative à l'installation

L'installation de produits qui feront, de manière permanente, partie de l'installation électrique et qui comportent des tensions dangereuses, doit être effectuée par un installateur agréé et conformément aux prescriptions en vigueur. Ce mode d'emploi doit être remis à l'utilisateur. Il doit être joint au dossier de l'installation électrique et être remis aux nouveaux propriétaires éventuels. Des exemplaires supplémentaires peuvent être obtenus sur le site internet ou auprès de Niko customer services.

DE Vor der Installation zu beachtende Sicherheitshinweise

Die Installation von Produkten, die fest an eine elektrische Anlage angeschlossen werden und gefährliche Spannungen enthalten, müssen gemäß den geltenden Vorschriften von einem anerkannten Installateur vorgenommen werden.
Hinweis!
Installation nur durch Personen mit einschlägigen elektrotechnischen Kenntnissen und Erfahrungen!*
Durch eine unsachgemäße Installation gefährden Sie:
- Ihr eigenes Leben;
- das Leben der Nutzer der elektrischen Anlage.

Mit einer unsachgemäßen Installation riskieren Sie schwere Sachschäden, z. B. durch Brand.
Es droht für Sie die persönliche Haftung bei Personen- und Sachschäden.
Wenden Sie sich an einen Elektroinstallateur!
** Erforderliche Fachkenntnisse für die Installation*
Für die Installation sind insbesondere folgende Fachkenntnisse erforderlich:
- die anzuwendenden „5 Sicherheitsregeln": Freischalten; gegen Wiedereinschalten sichern; Spannungsfreiheit feststellen; Erden und Kurzschließen; benachbarte, unter Spannung stehende Teile abdecken oder abschranken;
- Auswahl des geeigneten Werkzeuges, der Messgeräte und ggf. der persönlichen Schutzausrüstung;
- Auswertung der Messergebnisse;
- Auswahl des Elektro-Installationsmaterials zur Sicherstellung der Abschaltbedingungen;
- IP-Schutzarten;
- Einbau des Elektroinstallationsmaterials;
- Art des Versorgungsnetzes (TN-System, IT-System, TT-System) und die daraus folgenden Anschlussbedingungen (klassische Nullung, Schutzerdung, erforderliche Zusatzmaßnahmen etc.).

Diese Gebrauchsanleitung muss dem Benutzer ausgehändigt werden.Die Gebrauchsanleitung ist den Unterlagen der elektrischen Anlage beizufügen und muss auch eventuellen neuen Besitzern ausgehändigt werden. Zusätzliche Exemplare erhalten Sie über die Website oder den Kundendienst von Niko.

IT Istruzioni di sicurezza da osservare

L'installazione di prodotti incorporati in modo permanente nell'impianto elettrico e comprendenti tensioni pericolose dovrà essere eseguita da un installatore qualificato e in conformità alle normative applicabili. Fornire il presente manuale d'uso all'utente. Il manuale deve essere incluso nel file di installazione elettrica e deve essere presentato a tutti i nuovi proprietari. Sono disponibili copie aggiuntive sul sito web Niko o tramite i servizi di supporto Niko.

PL Ostrzeżenia dotyczące instalacji

Instalacja produktów, które będą stałą częścią instalacji elektrycznej i które zasilane są niebezpiecznym napięciem, powinna być przeprowadzana przez wykwalifikowanego instalatora, zgodnie z obowiązującymi przepisami. Niniejsza instrukcja użytkownika musi zostać przedstawiona użytkownikowi. Powinna zostać zawarta w dokumentacji instalacji elektrycznej i powinna zostać przekazana nowym właścicielom. Dodatkowe egzemplarze są dostępne na stronie internetowej Niko lub za pośrednictwem działu obsługi klienta Niko.

EN CE marking

This product complies with all of the relevant European guidelines and regulations. For radio equipment Niko llc declares that the radio equipment in this manual conforms with the 2014/53/EU directive. The full text of the EU declaration of conformity is available at www.niko.eu under the product reference, if applicable.

FR Marquage CE

Ce produit est conforme à l'ensemble des directives et règlements européens applicables. Pour l'appareillage radio, Niko SA déclare que l'appareillage radio de ce mode d'emploi est conforme à la Directive 2014/53/EU. Le texte complet de la déclaration de conformité UE est disponible, le cas échéant, sur le site www.niko.eu à la rubrique référence produit.

DE CE-Kennzeichnung

Dieses Produkt erfüllt alle anwendbaren europäischen Richtlinien und Verordnungen. Für Funkgeräte erklärt Niko nv, dass die Funkgeräte aus dieser Anleitung der Richtlinie 2014/53/EU entsprechen. Den vollständigen Text der EU-Konformitätserklärung finden Sie unter www.niko.eu unter der Produktreferenz, falls zutreffend.

IT Marcatura CE

Questo prodotto è conforme a tutte le direttive e normative europee pertinenti. Relativamente alle apparecchiature radio, Niko nv dichiara che le apparecchiature radio contenute nel presente manuale sono conformi alla direttiva 2014/53/UE. Il testo completo della dichiarazione di conformità UE è disponibile su www.niko.eu sotto il riferimento del prodotto, se applicabile.

PL Oznakowanie EC

Ten produkt jest zgodny ze wszystkimi odnośnymi europejskimi wytycznymi i przepisami. W odniesieniu do sprzętu radiowego Niko nv deklaruje, że sprzęt radiowy w niniejszej instrukcji jest zgodny z dyrektywą 2014/53/UE. Pełny tekst deklaracji zgodności UE jest dostępny na stronie www.niko.eu pod numerem referencyjnym produktu, jeśli dotyczy.

EN Environment

This product and/or the batteries provided cannot be disposited in non-recyclable waste. take your discarded product to a recognised collection point. Just like producers and importers, you too play an important role in the promotion of sorting, recycling and reuse of discarded electrical and electronic equipment. To finance the rubbish collection and waste treatment, the government levies recycling charges in certain cases (included in the price of this product).

FR Environnement

EMBALLAGES CARTONS ET PAPIER À TRIER

Vous ne pouvez pas mettre ce produit ou les batteries fournies au rebut en tant que déchet non trié. Déposez votre produit usagé à un point de collecte agréé. Tout comme les fabricants et importateurs, vous jouez un rôle important dans la promotion du tri, du recyclage et de la réutilisation d'appareils électriques et électroniques mis au rebut. Pour financer la collecte et le traitement, les pouvoirs publics ont prévu, dans certains cas, une cotisation de recyclage (comprise dans le prix d'achat de ce produit).

DE Umwelt

Sie dürfen dieses Produkt oder die mitgelieferten Batterien nicht über den normalen Hausmüll entsorgen. Bringen Sie Ihr ausgedientes Produkt zu einer anerkannten Sammelstelle. Genau wie Hersteller und Importeure spielen auch Sie eine wichtige Rolle bei Sortierung, Recycling und Wiederverwendung von ausgedienten elektrischen und elektronischen Geräten. Um die Abholung und Verarbeitung wiederverwertbarer Abfälle finanzieren zu können, ist im Verkaufspreis oftmals bereits eine obligatorische Recyclingabgabe enthalten.

IT Ambiente

Questo prodotto e/o le batterie fornite in dotazione non possono essere smaltiti come rifiuti non riciclabili. Conferire il prodotto da smaltire in un punto di raccolta riconosciuto. Cosi come i produttori e gli importatori, anche l'utente può svolgere un ruolo importante nella promozione della differenziazione, del riciclaggio e del riutilizzo delle apparecchiature elettriche ed elettroniche dismesse. Per finanziare la raccolta e il trattamento dei rifiuti, in alcuni casi il governo riscuote imposte per il riciclaggio (incluse nel prezzo di questo prodotto).

PL Środowisko

Ten produkt i/lub dostarczone baterie nie mogą być składowane z odpadami nienadającymi się do recyklingu. Zużyty produkt należy oddać do uznanego punktu zbiórki. Tak jak producenci i importerzy, klient również ma ważną rolę do odegrania w promowaniu sortowania, recyklingu i ponownego wykorzystania zużytego sprzętu elektrycznego i elektronicznego. W celu sfinansowania zbiórki i przetwarzania odpadów rząd w niektórych przypadkach pobiera opłatę na recykling (wliczona w cenę tego produktu).

Support & contact

nv Niko sa
Industriepark West 40
9100 Sint-Niklaas, Belgium

www.niko.eu

EN	+32 3 778 90 80		support@niko.eu
FR	Suisse:	+41 44 878 22 22	support.ch@niko.eu
DE	Deutschland: Schweiz: Österreich:	+49 7623 96697-0 +41 44 878 22 22 +43 1 7965514	support.de@niko.eu support.ch@niko.eu support.at@niko.eu
IT	+41 44 878 22 22		support.ch@niko.eu
PL			support.pl@niko.eu

Niko prepares its manuals with the greatest care and strives to make them as complete, correct and up-to-date as possible. Nevertheless, some deficiencies may subsist. Niko cannot be held responsible for this, other than within the legal limits. Please inform us of any deficiencies in the manuals by contacting Niko customer services at support@niko.eu.